第６２回中国高等学校バレーボール選手権大会山口県予選会

平成２２年４月１７日（土）・１８日（日）・１９日（月）
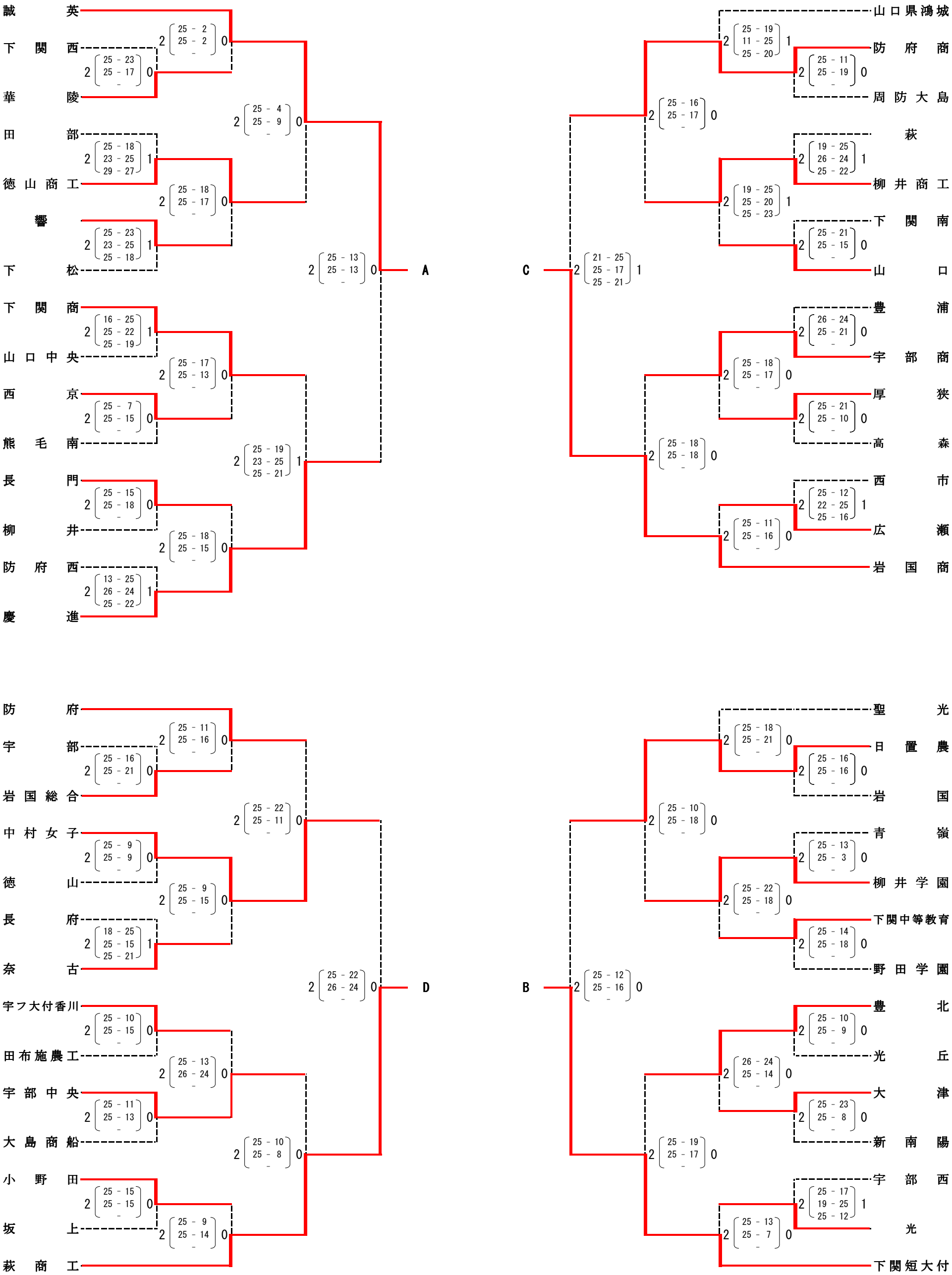
《　女　子　》