平成２０年度山口県高等学校総合体育大会（バレーボール競技）
兼平成２０年度全国高等学校総合体育大会バレーボール競技山口県予選会
第６１回全日本バレーボール高等学校選手権大会山口県予選会
平成２０年度天皇杯・皇后杯全日本バレーボール選手権大会山口県予選会

平成２０年５月３１日（土）・６月１日（日）
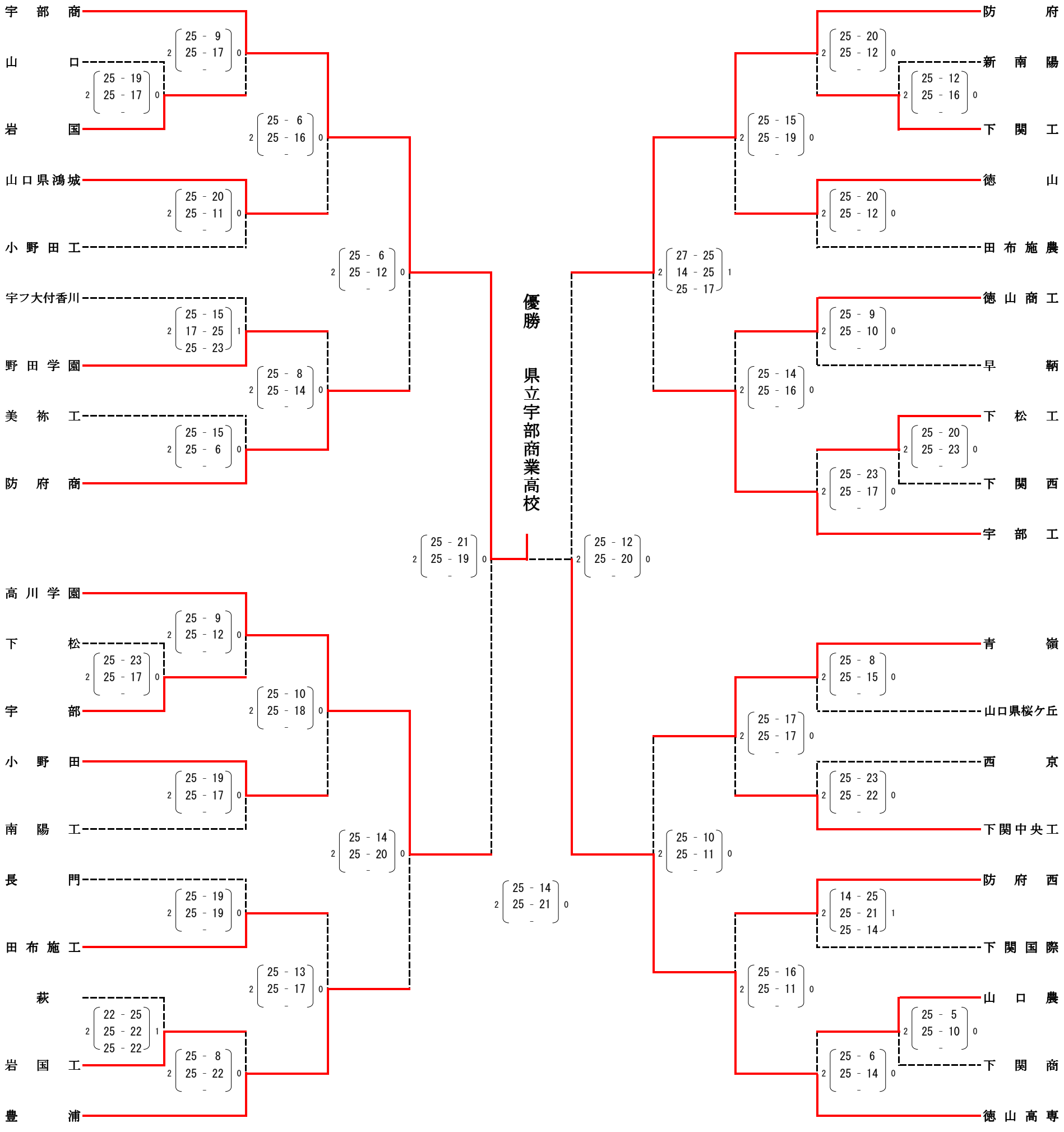
《　男　子　》